תא עם מפל פנימי
טפוס "C"

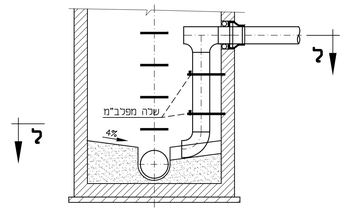

חתך ט-ט

תא עם מפל חצוני
טפוס "B"

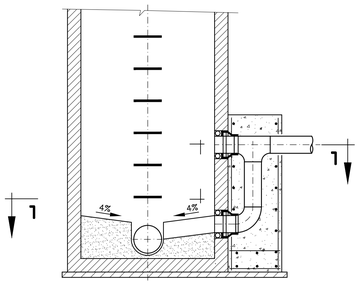

חתך ה - ה

תא עם מפל חצוני
טפוס "A"

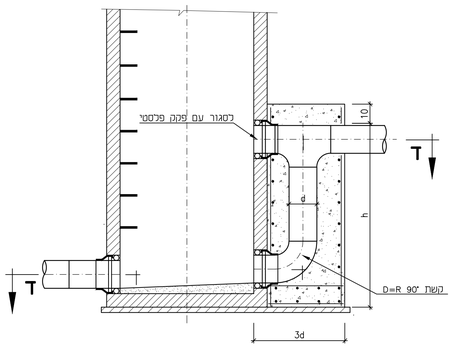

חתך ג - ג

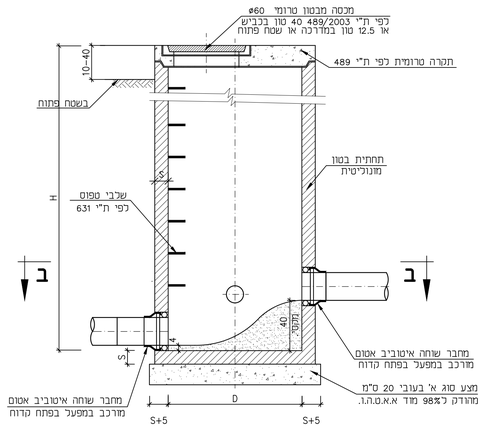

חתך א - א

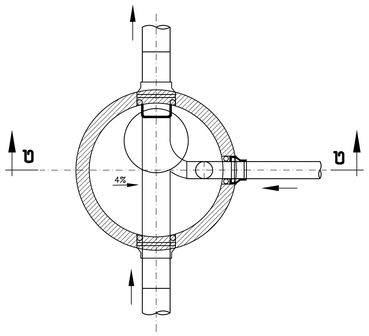

חתך ל-ל

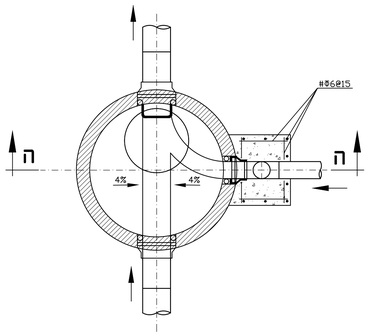

חתך ו - ו

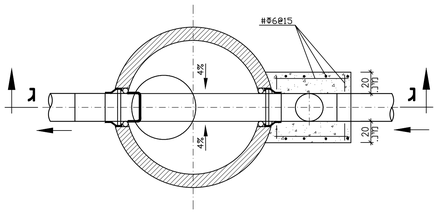

חתך ד - ד

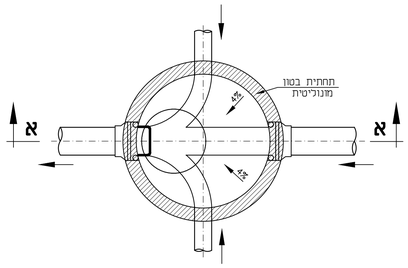

חתך ב - ב

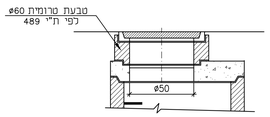

חלופה עם צווארון

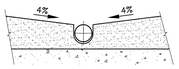

שפועי רצפה בתאים

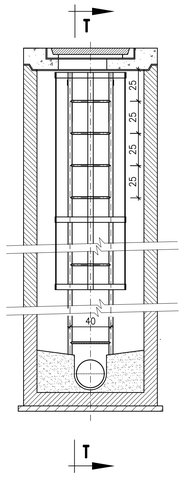

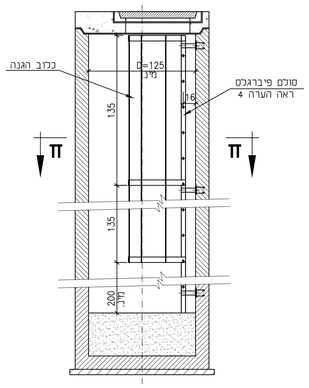

חתך ז - ז

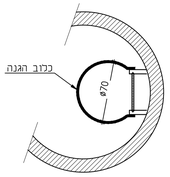

חתך ח - ח

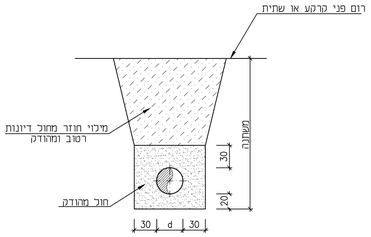

פרט הנחת צנור בתעלה
לביוב ותעול

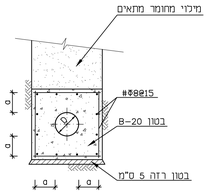

a ס"מ	קוטר D
10	ø4"
15	ø6"-ø10"
20	ø12"-ø16"
25	ø18"-ø24"
30	ø26"-ø36"

פרט עטיפת בטון מזוין

פרט סולם פיברגלס בשוחות עמוקות

הערות:

1. תאי בקרה מונוליטיים, אטומים ומחברי צנרת יהיו מתוצרת "וכפמן" או ש"ע.
2. קוטר, סוג הצנורות, כוון כניסתם וגובה התאים יהיו לפי תנוחות ותחכים כאורך.
3. קוטר התאים ביחס לעומקם יהיה:

D =	80	H =	75
D =	100	H >	76-275
D =	125	H >	276-525
D =	150	H >	526

4. בתאים בהם H > 100 יותקנו שכבי טפוס מיצקת.
בתאים בהם H > 375 יותקן סולם מפיברגלס עם כרוב הגנה לפי פרט, תוצרת "סולגוו" דגם RC3001 או שווה ערך. השלבים והסולמות כלולים במחיר התא.
5. העיבודים יהיו מבטון ב-30.
6. לאחר גמר בנית התא, יש למדוד את המסגרת ואת חושבת המכסים בגריז.
7. אין להשתמש בתחתיות חרושתית "מגנופלסט" וניתן להשתמש בתחתיות בטון מונוליטיות מבטון עם בנצ'ק מוכן דוגמת "top" של "וכפמן".
8. על הקבלן לדאוג, בזמן בצוע מפלים חיצוניים, ליצור קשר בין ברזל זיון חדש לזיון בטבעות הטרומיות.
9. אין להשתמש בחוליות קוניות.
10. בכניסים המכסים יהיו דגם כרמל-D400 HD33 תוצרת "וכפמן" עם רפידה מחומר פלסטי משריין בין הסגר למסגרת. שטחי המגע בין הסגר למסגרת יהיו חרוטים ומדויקים.

מס'	מהות\ נושא השינוי	תאריך	תתימה
5			
4			
3			
2			
1			

לעיון ☒ למכרז ☐ לביצוע ☐

המזמין:
אלקנה\שער שומרון

שם הפרויקט:
מאסף ביוב משותף
אלקנה - שער שומרון

שם התכנית:
מערכת ביוב
פרטים

מספר תכנית			
מספר	סוג תכנית	נושא הנדסי	מס' פרויקט
0 0 4	0 5 0	0 0 5	0 3 6 7

תכנן: ר. ק.	בקר:	תאריך: 04/25
שרטט:	אישור: ר. קרקוש	קנ"מ: -

יסוד ר.ק. - הנדסה ותשתית בע"מ
ת.ד.502, שיכון בנים, שדה ורבורג , 44935
טל': 09-7451843, נייד: 054-8181119 , פקס: 09-7417662
דואר אלקטרוני: rami@yesod-eng.co.il

C:\PROJECTS\367-ELKANA\04.2025\ELK-BI-PRAT-0425.dwg, 19/04/2025 22:13:30, DWG To PDF.pc3